■外形寸法図

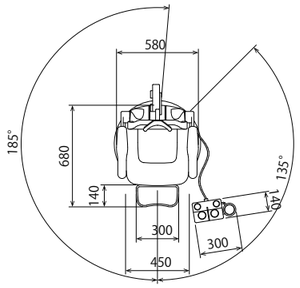

■回転範囲：標準（正面から右側へ 135°）

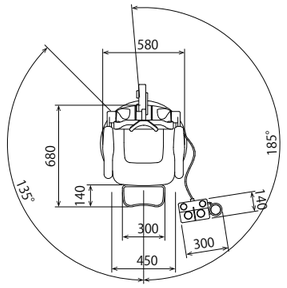

■回転範囲：逆（正面から左側へ 135°）

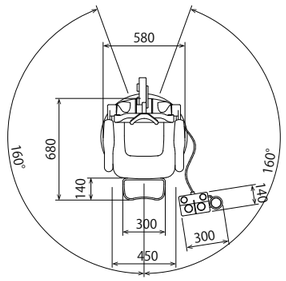

■回転範囲：均等（左右均等に 160°）

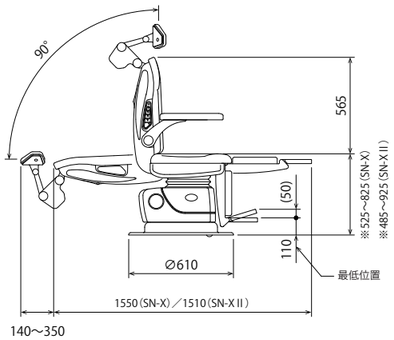

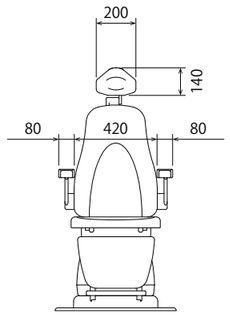

■仕　　様

		耳鼻科用診療椅子 SN-X	耳鼻科用診療椅子 SN-XⅡ
昇降動作		電動式	
	ストローク	300 ㎜	440 ㎜
	シート高さ（中央最低位）	525±10㎜	485±10㎜
	シート高さ（中央最高位）	825±10㎜	925±10㎜
	下降	オート / マニュアル設定の切替が可能（フットスイッチのみ：OP）	
リクライニング動作		電動式	
	範囲	0°（水平）～90°	
回転動作		手動式又は電動式	
	回転禁止機能	電動式のみ：リクライニング 0°（水平）～70° の範囲で回転禁止。	
	ブレーキ	電動ロック式	
	回転範囲	可動範囲：320°	
		標準仕様：原点から左 185° / 右 135°	
		逆仕様：原点から左 135° / 右 185°	
		均等仕様：原点から左右 160°	
支頭器		電動 2 関節式支頭器	
メモリー機能		最大 3 パターンの位置をメモリースイッチに記憶する	
ポジションオートリターン機能（フットスイッチ：オプション）		「AUTO RETURN」スイッチで原点に復帰する。（シート最低位・バックレスト傾斜位置約 7° ・電動回転のみ正面）	
キャスター		キャスター機能付きは電動格納式	
質量		約 110kg	約 130kg
電気的定格	電源入力	380VA	
	定格電源	AC100V 50/60Hz	

耳鼻科用診療椅子 SN-X/SN-XⅡ	電動回転・電動 2 関節支頭器	APS	各回転を準備
	電動回転・電動 2 関節支頭器・キャスター	APSC	・標準回転
	手動回転・電動 2 関節支頭器	BPS	・均等回転
	手動回転・電動 2 関節支頭器・キャスター	BPSC	・逆回転

OP：オプション

■機器の分類

電撃に対する保護の形式による分類	クラスⅠのME機器
電撃に対する保護の程度による装着部の分類	B形装着部をもつ機器
水の有害な浸入に対する保護の程度	IPX1（フットスイッチ部分）
作動（運転）モード	間欠作動（運転）機器

■薬事情報

販売名	耳鼻科用診療椅子 SN-X	耳鼻科用診療椅子 SN-XⅡ
一般的名称	診療・処置用椅子	
リスク分類	一般医療機器	
特定保守管理医療機器 該当の有無	非該当	
設置管理医療機器 該当の有無	非該当	
届出番号	13B1X00138040388	13B1X00138040389

オプション	レザー色	ブルー・グリーン・ピンク・特注色
	電源中継コード	2m又は 2.5m
	信号中継コード	2m又は 2.5m
	フットスイッチ	A（電動回転用）：昇降・回転・オートリターン
		B（手動回転用）：昇降・起倒・オートリターン

永島医科器械株式会社
SINCE 1910

URL http://www.nagashima-medical.co.jp
[本　　社] 〒113-0033 東京都文京区本郷 5-24-1 TEL(03)3812-1271(代) FAX(03)3812-1323
[東京支社] 〒113-0033 東京都文京区本郷 5-3-4 TEL(03)3812-1271(代) FAX(03)3816-2824
[名古屋営業所] 〒460-0013 名古屋市中区上前津2-13-21 1F TEL(052)331-3325 FAX(052)331-3326
[大阪営業所] 〒541-0055 大阪市中央区船場中央2-1-4-325 TEL(06)6484-6123 FAX(06)6484-6122

本社・第二工場・第三工場に適用

※本カタログ記載の形体及び仕様は予告なく変更することがあります。本カタログの製品の色は印刷の都合上実物と異なることがあります。

2409-01-K10

NAGASHIMA

耳鼻科用診療椅子

SN-X/SN-XⅡ

診察は、やさしさと機能性へ。

NAGASHIMA
NAGASHIMA MEDICAL INSTRUMENTS CO., LTD.

よりやさしく、より多機能に。

耳鼻科用診療椅子

SN-X/SN-XⅡ

バックレストとレッグレストは連動しており、リクライニング機能を使って
垂直から水平まで任意の傾斜に設定可能です。
また水平時にはアームレストも水平になり、患者さんは
常に自然な姿勢を維持できます。

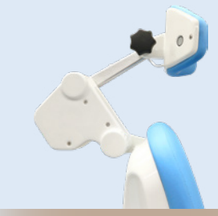

電動２関節支頭器

ブルー

●水平にした状態

●背面

ピンク

グリーン

- レザーは耐アルコール、抗菌・防汚加工されています。
- レザーの色は変更可能です。詳細はご相談ください。（一部有料になる場合があります。）

多彩なスイッチ機能

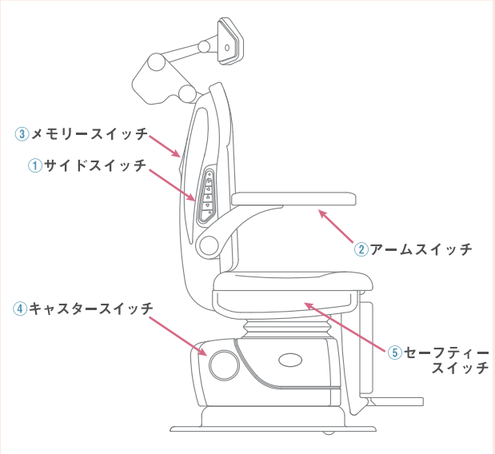

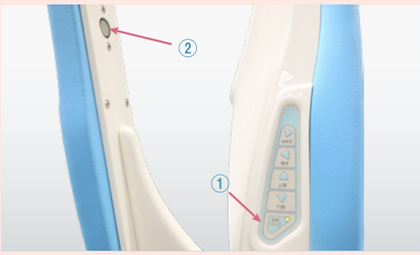

①サイドスイッチ

操作スイッチを両サイドに標準装備しており、
昇降・リクライニング・回転ロックの操作ができます。

②アームスイッチ

アームレスト（左右）の裏にあるボタンを押している間は、
手動で回転させることができます。

③メモリースイッチ

任意の診療姿勢（高さ・リクライニング角度・電動回転位置※）
を最大３パターンまで登録し、ワンタッチで
呼び出すことができます。（再登録も可能です。）
また原点位置に戻すことなく、メモリー間の
連続操作が可能です。　※電動回転式機能付きとなります。

④キャスタースイッチ（キャスター機能付き）

キャスターの出し入れが、
ボタンひとつで可能です。

⑤セーフティースイッチ

両サイドのサイドスイッチ
それぞれと、メモリースイッチを
個別にロックすることが可能です。

フットスイッチ（オプション）

昇降・リクライニング、
また左右回転の操作が可能です。
オートリターン機能で原点に
復帰します。